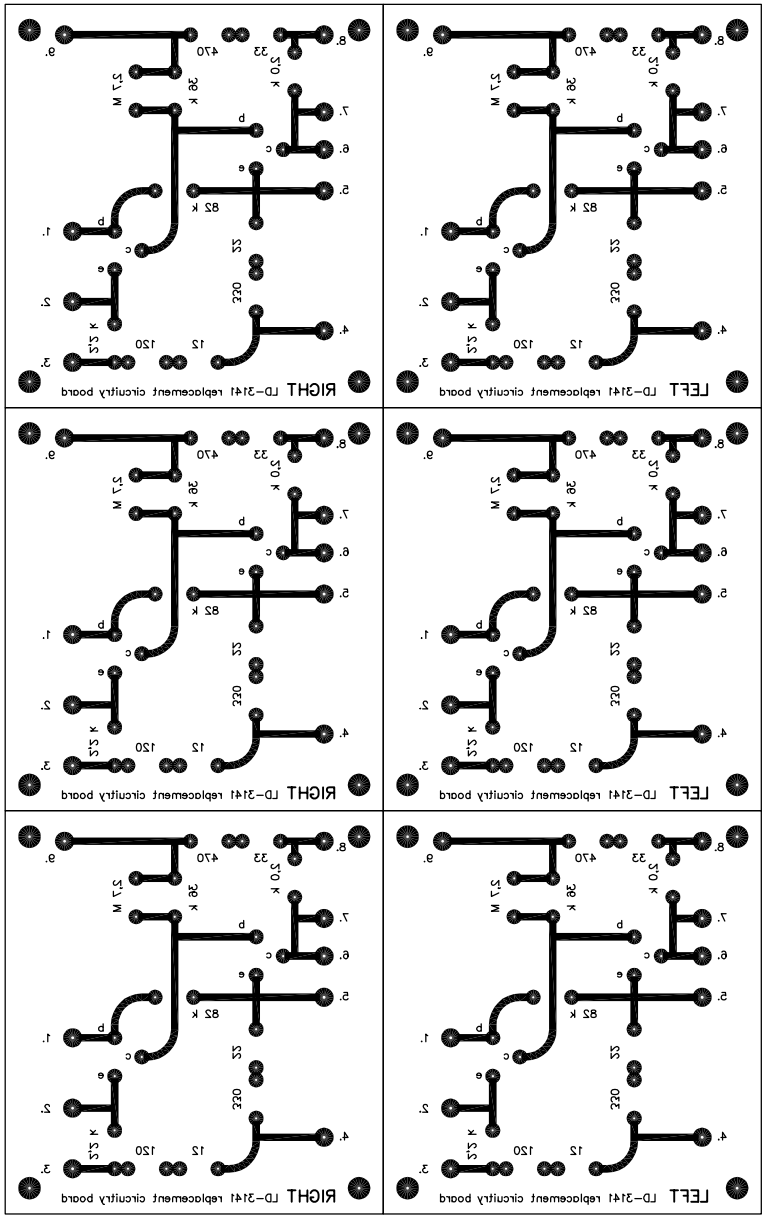

componentenzijde

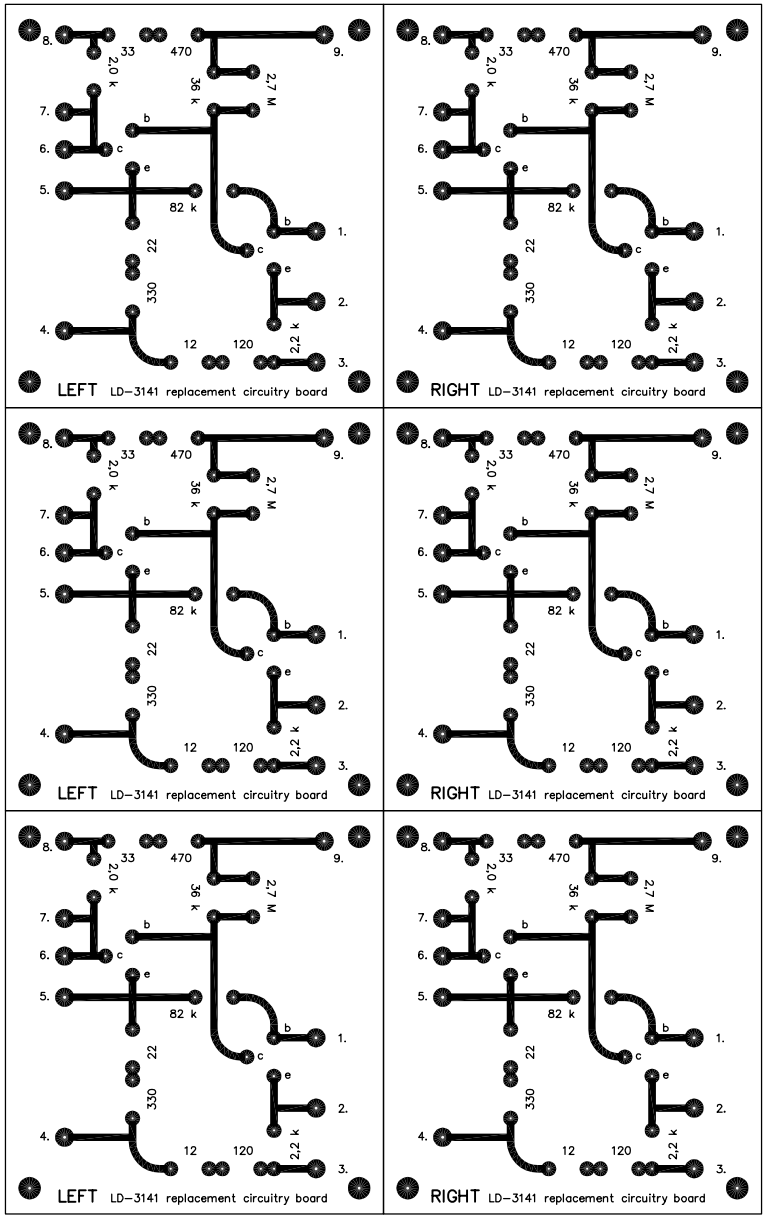

soldeerzijde